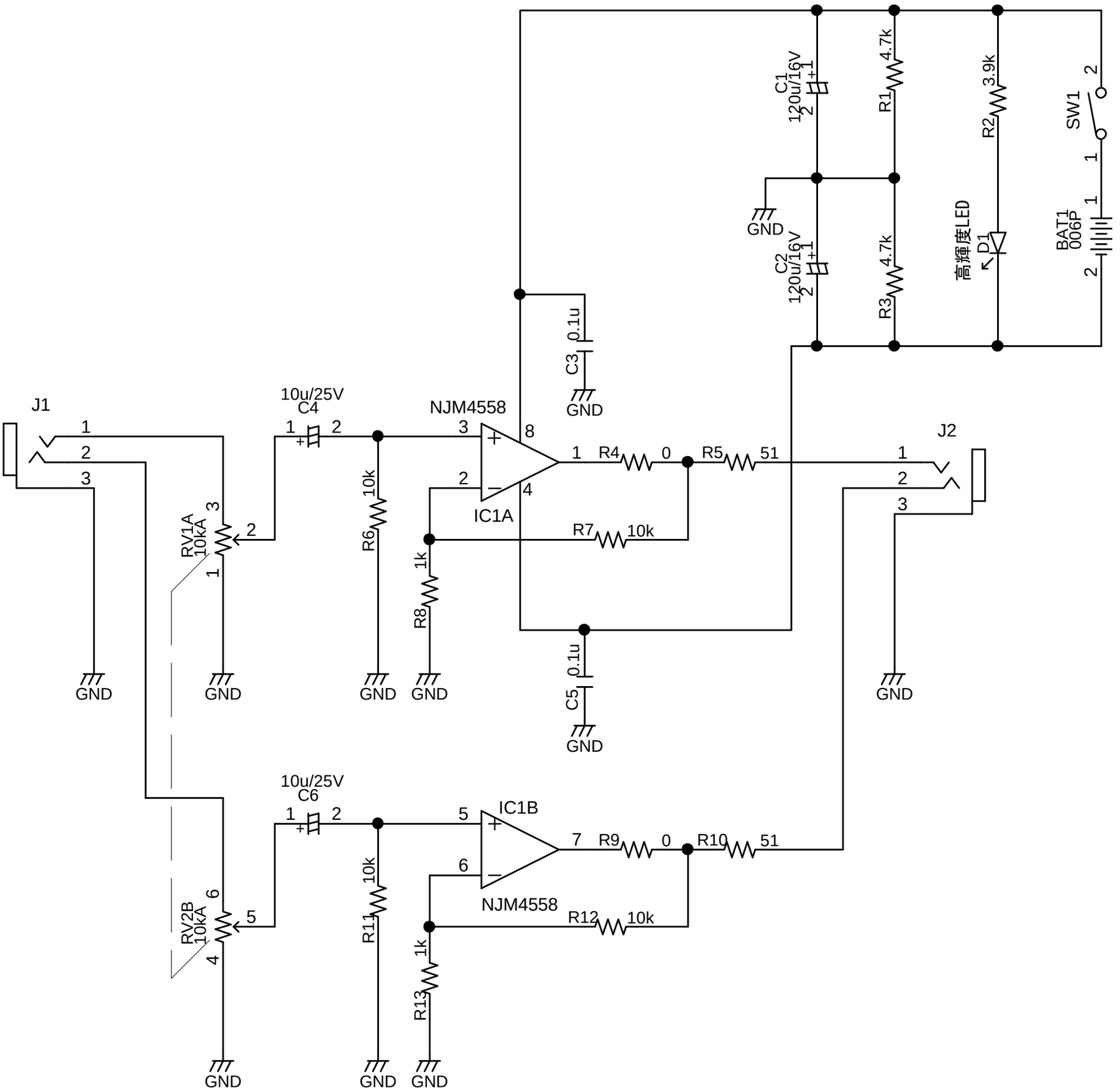
J1
J2
10u/25V
C4
C6
NJM4558
IC1A
IC1B
RV1A
10kA
RV2B
10kA
R4
R5
R6
R7
R8
R9
R10
R11
R12
R13
0
51
10k
1k
0.1u
C3
C5
C1
C2
120u/16V
R1
R2
R3
4.7k
3.9k
高輝度LED
D1
SW1
BAT1
006P
GND